Uma empresa
legitimamente
Brasileira

www.soundboxbrasil.com.br

Garantia Soundbox

Loja.....NF.....

Cidade .....Estado.....

Comprador .....

RG .....CPF:.....

Data da compra: _____/_____/_____.

N° do equipamento

IMPORTANTE

A garantia só terá validade se este manual for apresentado juntamente com a nota fiscal de compra e documento do comprador.

Soundbox Ind. Com. de Caixas Acústicas Profissionais. Ltda - ME
Rua Narcisa, 7 - Pque. Itararé - Embu Guaçu - SP - CEP: 06900-000
Tel: 11 4661-1014 / Fax: 11 4661-1473
E-mail: contato@soundboxbrasil.com.br

SOUNDBOX

A qualidade que faz a diferença.

Manual de instruções

DELTA

ACTIVE

MONITOR

PROFESSIONAL SERIES

Índice Geral

PÁGINA 2

- Índice
- Procedimentos de Registro de Equipamento

PÁGINA 3

- Sua Garantia
- Manutenção
- Limpeza
- Instalação

PÁGINA 4

- Painel Traseiro
- Recursos

PÁGINA 5

- Ligações
- Dicas Importantes

PÁGINA 6

- Montagem de Cabos

PÁGINA 7

- Características Técnicas

PÁGINA 8

- Termo de Garantia
- Dados de Contato

Características	DELTA10	DELTA12
Aplicação	Monitor	Monitor
Sistema	Ativo	Ativo
Sensibilidade de entrada de linha	778 mV	778 mV
Potência Total	120W RMS em 8 Ohms / 250W RMS em 4 Ohms	150W RMS em 8 Ohms / 300W RMS em 4 Ohms
Relação de sinal ruído	- 98DB	- 98DB
Resposta de Frequência	80Hz AT 20KHz	80Hz AT 20KHz
Ressonância	70Hz	70Hz
SPL Máximo	105 DB	115 DB
Alimentação auto Selecionável	Sim	Sim
Peso	16 Kg	15 Kg
Consumo Máximo	300W	400W

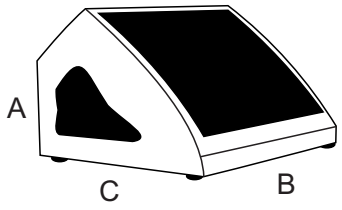

	Dimensões *(mm)		
	A	B	C
D10	480	410	500
D12	480	410	500

Montagem de Cabos

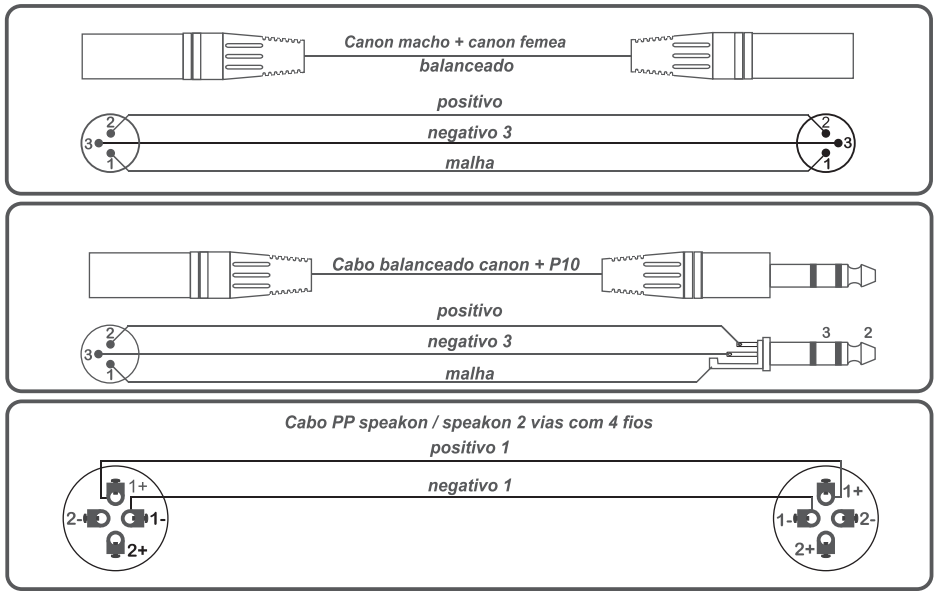

APLICAÇÃO PARA SEU MONITOR DELTA

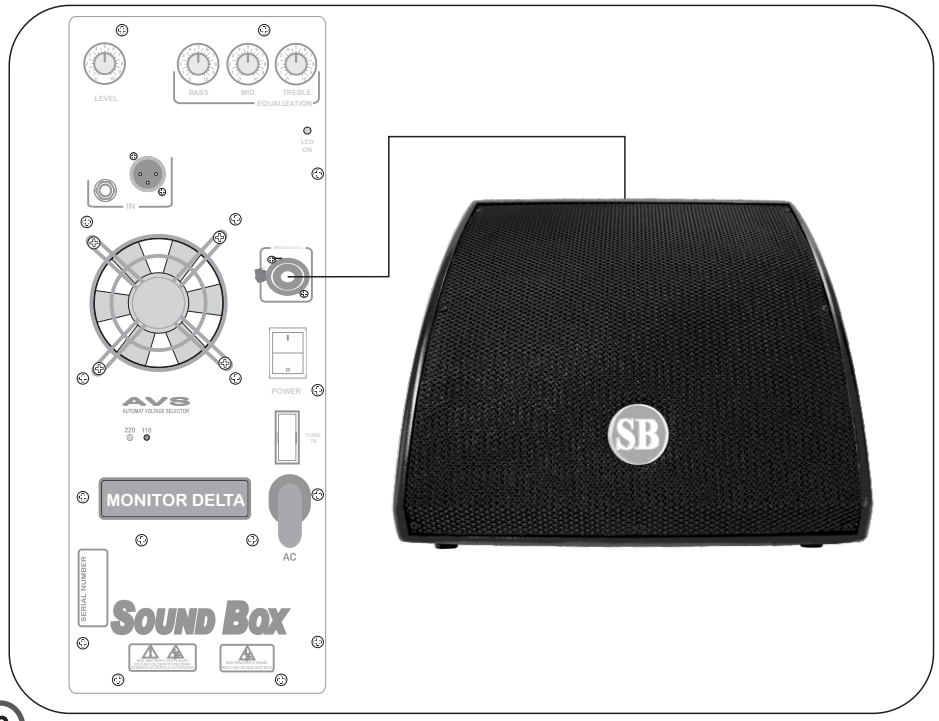

PARABÉNS

Você acaba de adquirir uma excelente caixa ativa desenvolvida com tecnologia de ponta . Com esta aquisição você vai reproduzir suas músicas ou ampliar sua voz, ou seus instrumentos, com uma qualidade sonora sem igual.

Garantia

Este produto é garantido por 12 meses , contados a partir da data da nota fiscal , contra defeitos de montagem e de componentes.

A garantia compreende a mão de obra técnica e a troca de peças defeituosas, nas panes ocorridas em uso normal, para qual a caixa é destinada.

A constatação e a reparação dos defeitos, serão realizados em nossas assistências técnicas autorizadas ou diretamente na fábrica .

A garantia expira, caso o equipamento seja utilizado de forma incorreta, danificado por intempéries ou agentes da natureza, instalado incorretamente, violado ou reparado por pessoas não autorizadas.

A garantia não abrange: embalagem, transporte, peças sujeitas a desgastes naturais, tais como, os painéis, knobs, parafusos de fixação, teclas, telas, drive, alto falante, potenciômetro e os danos causados por acidentes, sinistro, vandalismo, roubo ou furto.

O lançamento de novas versões, não implica na atualização de produtos, já fabricados ou entregues.

O fabricante reserva-se o direito de modificar as características do produto, quando necessário, sem prévio aviso.

Manutenção

Este produto não requer manutenção preventiva, mas tão somente corretiva, quando se fizer necessário.

Limpeza

Para fazer a limpeza do produto, não utilize materiais abrasivos, produtos químicos ou solventes. Basta um tecido macio, levemente umedecido.

Instalação

Antes de instalar, nao se preocupe com a tensão da rede .

O circuito inteligente AVS vai detectar e selecionar automaticamente 110 ou 220 volts.

Verifique se o seu equipamento não foi violado , encontrando dentro da embalagem, este manual completo, certificado de garantia, que só será válido com a nota fiscal e preenchido corretamente, fusíveis e knobs em seus devidos lugares.

Preste atenção

Antes de desfrutar do seu novo equipamento, familiarize-se com seus comandos do painel trazeiro, as entradas, as saídas, o botão liga e desliga, o porta fusível, os knobs de comando, e consulte as dicas do restante deste manual. Tenha uma boa utilização..

Agradecemos pela escolha de nosso produto ... Equipe Sound Box

Painel Traseiro

LEGENDA DO PAINEL

*1- **Controle** de volume da entrada de linha.*

*2- **Controle de equalização** Grave, médio e Agudo.*

*3- **LED ON***

*4- **Conector** de entrada de linha balanceada.*

*5- **Conector P10** de entrada de linha.*

*6- **Speaker out** para saída de caixa passiva.*

*7- **Ventilador** com velocidade controlada de acordo com a temperatura no dissipador.*

*8- **ON / OFF** chave liga e desliga.*

*9- **Leds do AVS** indicam a tensão da rede selecionada automaticamente.*

*10- **Fuse** fusível de força.*

*11- **Cabo de força.***

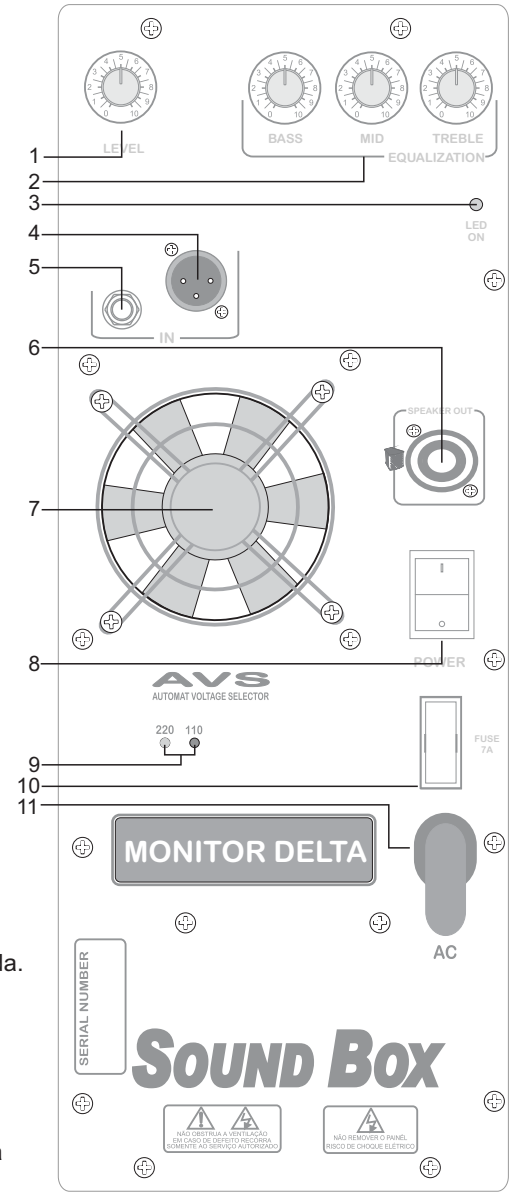

RECURSOS

- **AVS**- Automatic voltage selector circuito inteligente que detecta a voltagem da rede 110 ou 220 V.
- **Proteção** contra curto circuito e DC na saída.
- **Pré amplificador** com entrada de linha, e microfone balanceadas.
- **Equalização** fixa com reposta a transientes totalmente plana.
- **Conectores P10** e **XLR** nas entradas de sinais e microfone com e **Speakon** na saída da caixa passiva.

Ligações

EXEMPLO DE LIGAÇÃO

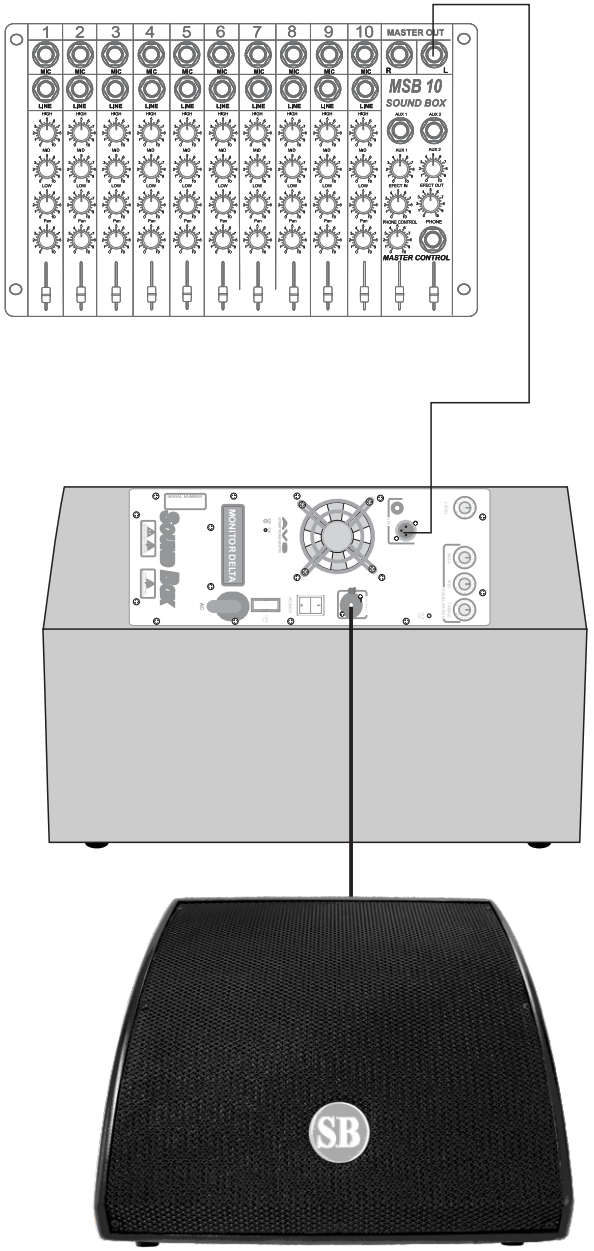

DICAS IMPORTANTES

Ao lado, exemplo de ligação de uma caixa ativa e uma passiva com uma mesa.

Este aparelho não se limita a ligações em mesas, tem opção de entrada para, microfone sem a utilização da mesa.

Observe ao lado as conexões de cabos, pois as caixas adquiridas, são ativas e tem ligações especificas.

Diferencie sempre os cabos de sinais com os cabos que vão alimentar a caixa passiva podendo ser usados cabos p10, ou XLR balanceados para sinais ou não balanceados sem prejuízo da qualidade do mesmo, só observe se o mesmo e um cabo de audio com malha para o negativo tipo cabo de microfone.

Cabos para as caixas ativas podem ser P10 + P10 para os modelos de menor potencia e cabos SPEAKON para os demais modelos de nossa linha.

Na página seguinte temos exemplos de cabos a serem utilizados e como montá-los.

ALERTA :
Nas ligações de caixas passivas saindo das ativas, não utilizar fio menor que 2,5 mm, não excedendo a distância de 20 metros, para que você não tenha uma perda de potência de uma caixa a outra, devido a resistência do fio, visto que, quanto maior a distância e menor a bitola do fio utilizado maior será a perda que teremos dando às caixas uma diferença significativa entre a caixa passiva e a caixa a ativa.

Observe também que caixas bi amplificadas, usam um cabeamento especial pois tem um amplificador para as altas e outra para as baixas frequências com um crossover ativo interno direcionando às vias destintas a serem alimentadas.

Siga corretamente estas dicas , para evitar problemas que podem gerar danos ao seu equipamento.

Bom divertimento amigo usuário !

Equipe Sound box.